F M L

F I C H E TECHNIQUE

RACCORD MURAL
POUR TUYAUX POLYÉTHYLÈNE ET PVC
SÉRIE FER FEMELLE A JOINT LARGE
72510H A 72512H

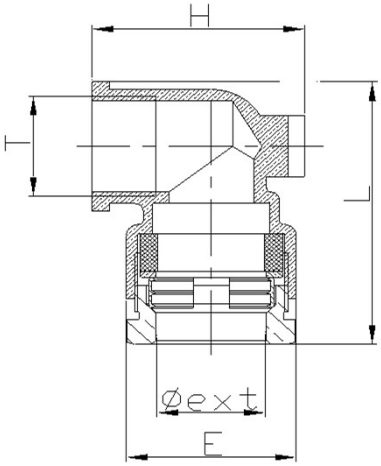

Caractéristiques:

Raccord laiton Joint Large à serrage extérieur pour tube polyethylène et PVC
Excellente résistance à la torsion et à l'arrachement du tube
Garniture joint Large également présente sur nos robinets de prise en charge et d'arrêt
Raccord assemblé et prêt à la mise en place sur le tube

Utilisation :

Réseaux de distribution et d'adduction d'eau
Température maxi du fluide inférieur à 40°C,
Pression 25 Bars
Passage intégral

Matière :

Corps laiton matricé CW 617 N meilleure résistance mécanique
Bague d'accroche du tube CW 617 N renforcée avec 3 crantages usinés pour une meilleure accroche sur le tube
Rondelle de compréssion CW 617 N épaisse et rigide
Répartition uniforme des charges

Tableau des dimensions et poids

Référence	Ø ext PVC ou Poly	T femelle	L (mm)	E (mm)	Poids (Kg)
72510H	21	1/2"	63	35	0,230
72511H	27	1/2"	61	46	0,240
72512H	27	3/4"	67	46	0,270

ATTESTATION DE CONFORMITÉ SANITAIRE ACS

FONDERIE MECANIQUE LENSOISE - ZAL du minopole , rue st exupéry BP39- 62160 BULLY-LES-MINES
TEL: 03 21 45 64 56 - FAX: 03 21 29 06 44 - Mail: info@scop-fml.com
www.scop-fml.com