F M L

F I C H E TECHNIQUE

COUDES À EMBOÎTEMENTS AUTOMATIQUES PLASSON

COUDE PE À 90° RÉDUIT

PLA-CR 2520

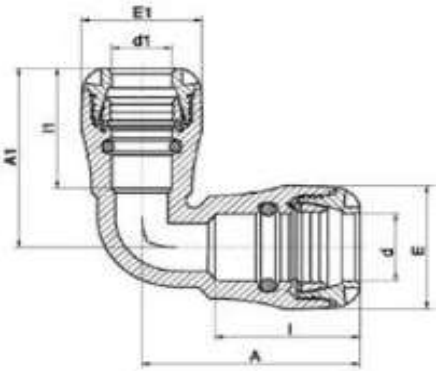

Caractéristiques:

Raccords mécaniques destinés à l'assemblage des tubes en pression utilisés pour les canalisations véhiculant de l'eau potable et de l'eau pour un usage général à des températures inférieures ou égales à 40°C (au-delà de 20°C ,appliquer un coefficient de détimbrage),
À l'attention des collectivités des secteurs agricoles ou industriels (la nature des bagues et des joints d'adaptation en fonction du fluide transporté)
Application eau chaude exclue

Matière :

Corps : polypropylène ,copolymère haute qualité
bagues : POM
Joints : NBR

Tableau des dimensions et poids

Référence	Ø ext poly	A	I1	I	E1	E	A1	Poids (kg)
PLA-CR 2520	25X20	74	46	48	41	47	68	0,090

FONDERIE MECANIQUE LENSOISE - ZAL du minopole , rue st exupéry BP39- 62160 BULLY-LES-MINES
TEL: 03 21 45 64 56 - FAX: 03 21 29 06 44 - Mail: info@scop-fml.com
www.scop-fml.com