F M L

F I C H E TECHNIQUE

COUDES À EMBOÎTEMENTS AUTOMATIQUES PLASSON

COUDE À 90° FEMELLE TARAUDAGE LAITON

PLA-CFL3210 A PLA-CFL6320

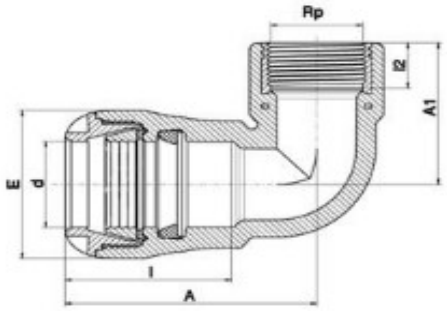

Caractéristiques:

Raccords mécaniques destinés à l'assemblage des tubes en pression utilisés pour les canalisations véhiculant de l'eau potable et de l'eau pour un usage général à des températures inférieures ou égales à 40°C (au-delà de 20°C ,appliquer un coefficient de détimbrage),
À l'attention des collectivités des secteurs agricoles ou industriels (la nature des bagues et des joints d'adaptation en fonction du fluide transporté)
Application eau chaude exclue

Matière :

Corps : polypropylène ,copolymère haute qualité
bagues : POM
Joints : NBR
Filetage : Laiton DZR

ATTESTATION DE CONFORMITÉ SANITAIRE ACS

Tableau des dimensions et poids

Référence	Ø ext poly	Taraudage	I2	I	E	A1	A	Poids (kg)
PLA-CFL 3210	32	1"	19	53	58	60	73	0,187
PLA-CFL 4013	40	1"1/4	21	72	70	67	107	0,313
PLA-CFL 5015	50	1"1/2	21	79	85	73	122	0,450
PLA-CFL 6320	63	2"	26	90	103	82	143	0,747

FONDERIE MECANIQUE LENSOISE - ZAL du minopole , rue st exupéry BP39- 62160 BULLY-LES-MINES
TEL: 03 21 45 64 56 - FAX: 03 21 29 06 44 - Mail: info@scop-fml.com
www.scop-fml.com