F M L

F I C H E TECHNIQUE

TÉ PE MÂLE
A COMPRESSION

NUP-TEM 2005 A NUP-TEM 11040

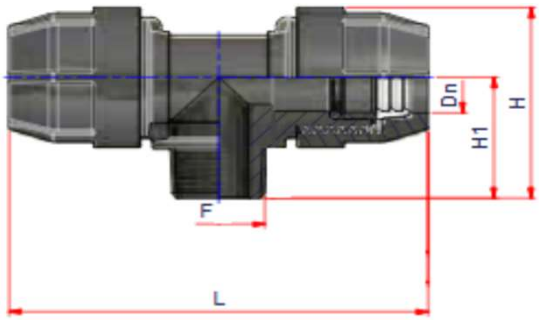

Caractéristiques:

Té PE mâle mécanique destinés à l'assemblage de tube pression en polyéthylène utilisés dans les systèmes d'adduction d'eau vehiculant de l'eau potable et de l'eau pour un usage général à des températures inférieurs ou égale à 40°C ou dans des réseaux sec
Liaison PE verrouillé 100 % étanche

Matière :

Corps en PP noir (polypropylène haute qualité)
Douille en POM acétal noir
Joint en NBR 70 shore
Bague de serrage poly acétal blanc
Compatibilité applicable sur tube en PE 100 , PE 80 , PE 63 , PE 40 , PE 32
Conformité internationale ISO 14230-2000
Norme VP609 DIN 8076-3
Conforme aux normes pour l'adduction d'eau potable et des liquides à usage alimentaire DM174 du ministère de la santé publique

PN 16

ATTESTATION DE CONFORMITÉ SANITAIRE ACS

Tableau des dimensions et poids

Référence	Ø poly (DN)	Filetage mâle (F)	L	H1	H	Poids (kg)
NUP-TEM 2005	20	1/2	136	39	61,5	0,118
NUP-TEM 2507	25	3/4	146	43	69,5	0,223
NUP-TEM 3210	32	1"	174	52	84	0,267
NUP-TEM 4013	40	1" 1/4	216	61	103	0,475
NUP-TEM 5015	50	1" 1/2	243	68,5	116,5	0,670
NUP-TEM 6320	63	2"	290	90	140	1,100
NUP-TEM 7525	75	2" 1/2	350	100	170	0,800
NUP-TEM 9030	90	3"	430	125	190	2,713
NUP-TEM 11040	110	4"	488	150	230	4,320

FONDERIE MECANIQUE LENSOISE - ZAL du minopole , rue st exupéry BP39- 62160 BULLY-LES-MINES
TEL: 03 21 45 64 56 - FAX: 03 21 29 06 44 - Mail: info@scop-fml.com
www.scop-fml.com