F M L

F I C H E TECHNIQUE

TÉ FEMELLE RÉDUIT A COMPRESSION

NUP-TEF 2505 A NUP-TEF 11030

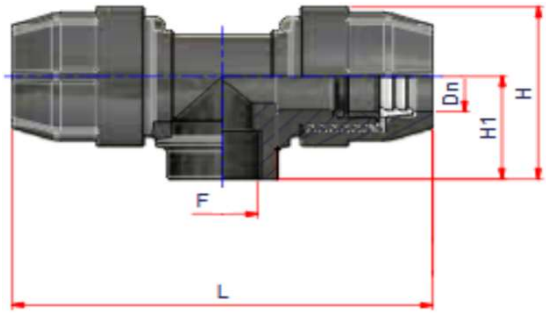

Caractéristiques:

Té femelle réduit mécanique destinés à l'assemblage de tube pression en polyéthylène utilisés dans les systèmes d'adduction d'eau vehiculant de l'eau potable et de l'eau pour un usage général à des températures inférieurs ou égale a 40°C ou dans des reseaux sec
Liaison PE verrouillé 100 % étanche

Matière :

Corps en PP noir (polypropylène haute qualité)
Douille en POM acétal noir
Joint en NBR 70 shore
Bague de serrage poly acétal blanc
Compatibilité applicable sur tube en PE 100 , PE 80 , PE 63 , PE 40 , PE 32
Conformité internationale ISO 14230-2000
Norme VP609 DIN 8076-3
Conforme aux normes pour l'adduction d'eau potable et des liquides à usage alimentaire DM 174 du ministère de la santé publique

PN 16

ATTESTATION DE CONFORMITÉ SANITAIRE ACS

Tableau des dimensions et poids

Référence	Ø poly (DN)	Taraudage (F)	L	H1	H	Poids (kg)
NUP-TEF 2505	25	1/2"	146	38,5	65	0,153
NUP-TEF 3205	32	1/2"	174	44,5	76,5	0,256
NUP-TEF 3207	32	3/4"	174	45,5	77,5	0,256
NUP-TEF 4010	40	1"	216	53,5	95	0,444
NUP-TEF 5013	50	1" 1/4	244	60,5	108,5	0,650
NUP-TEF 6315	63	1" 1/2	290	68	124,5	1,050
NUP-TEF 7520	75	2"	340	100	160	1,700
NUP-TEF 9025	90	2" 1/2	430	115	195	2,680
NUP-TEF 11030	110	3"	488	125	215	4,267

FONDERIE MECANIQUE LENSOISE - ZAL du minopole , rue st exupéry BP39- 62160 BULLY-LES-MINES
TEL: 03 21 45 64 56 - FAX: 03 21 29 06 44 - Mail: info@scop-fml.com
www.scop-fml.com